Your Solution Partner in Energy

Dokumentą elektroniniu parašu
pasirašė SAULIUS,MASALIS
Data: 2024-12-02 21:22:16

ALMARLS 50

Diesel Generating Sets

GENERATORIAUS TECHNINIS PASAS

SERIJOS NR.: 74310/24

Prime galia
Generatorius gali dirbti kaip pagrindinis maitinis šaltinis, dirbant ne didesne kaip 70% vidutinei apkrovai. Leidžiama 10% perkrova.

Stand-by galia
Generatorius skirtas dirbti kaip atsarginis maitinimo šaltinis, tiekiantis maitinimą ribotą laiką. Neleidžiama perkrova.

Generatorius

		Stand-by
Galia (kVA)	kVA	50
Galia kW	kW	40

Generaoriaus modelis:	ALMAR 50
Variklio modelis:	Alimar/ AYD4NS41
Degalų tipas:	Dieselinas
Dažnis:	50 Hz
Galios faktorius:	Cos Φ = 0.8
Įtampa:	400/231 V

Matmenys		Generatorius su gaubtu
Ilgis	mm	2300
Aukštis	mm	1720
Plotis	mm	1000
Svoris	kg	1075
Degalų bako talpa	lt	115

ALMARLS 50

alimar GENERATOR

Diesel Generating Sets

Variklis

Variklio gamintoja:		Alimar
Variklio		AYD4NS41
Variklio tipas:		4 Stroke Diesel Engine
Variklio Stand-by galia:	kWm	41,8
Variklio Prime galia:	kWm	38
Cilindrų išdėstymas:		4L
Poslinkis:	L	4,1
Aušinimo tipas:		Antifryzas
Skersmuo x Eiga:	mm	105x118
Suspaudimo laipsnis:		18:1
Oro padavimo sistema:		Turbo komplesorius, Intercooler
Alternatoriaus tipas:		Elektroninis
Elektros sistema:	VDC	12
Variklio tepalo kiekis:	L	12
Aušinimo skysčio kiekis:	L	16
Dažnis - Greitis:	Hz - rpm	50 - 1500
Aušinimo skysčio šildytuvas	Kiekis x W	1 x 500
Akumuliatoriai:	Kiekis x AH	1 x 72
Akumuliatorių krovimo srovė	A	
Įpurškimo sistema:		Tiesioginė
Išmetamų dujų kiekis	m^3/min	6,3
Išmetamų dujų temperatūra	°C	550
Kuro sunaudojimas dirbant 100% apkrova:	l/h	10,5
Kuro sunaudojimas dirbant 75% apkrova:	l/h	7,8
Kuro sunaudojimas dirbant 50% apkrova:	l/h	5,8

Alternatorius

Fazių / Polių skaičius:		3/4+
Sužadinimo sistema:		Save sužadinantis, bešepetėlinis
Įtampos reguliatorius:		A.V.R. (Automatinis)
Įtampos reguliavimo paklaida:		±%1
Elektros izoliacijos klasė:		H
Apsaugos klasė:		IP23
Jungimo tipas:		Žvaigždė
Dažnis:	Hz	50
Galios faktorius:		Cos Φ = 0,8
Harmonikų iškaipymas:		< % 3.5
Išėjimo įtampa:	VAC	231/400

alimar®

JENERATÖR

ALİMAR MAKİNA SAN. VE TİC. A.Ş.

Org. San. Böl. 1. Cadde No:18 Altıeylül - Balıkesir - TÜRKİYE
Tel: +90 (266) 290 80 10 Fax: +90 (266) 246 54 68
www.alimar.com.tr

Manufacturer	ALİMAR MAKİNA SAN. ve TİC. A.Ş.	
Gen-Set No	74310/24	
Gen-Set Model	ALMARLS 50	
Rated Power (ESP)	50	kVA
Rated Power Factor (cos φ)	0.80	
Maximum Site Altitude of Installation	1500	m
Maximum Ambient Temperature	50	°C
Rated Frequency	50	Hz
Rated Voltage	400	V
Rated Current	72	A
Mass	1075	kg
Fuel Tank Capacity	115	L
Performance Class	G3	
Speed	1500	rpm
Phase - Connection	3 - λ	

CE EAC TSE ISO 8528 IAS ISO 9001:2015

Copyright © ALİMAR MAKİNA SAN. ve TİC. AŞ.
Bu dokümanın tüm hakları ALİMAR MAKİNA SAN. ve TİC. AŞ.'ye aittir.ALİMAR MAKİNA SAN. ve TİC. AŞ.'nin izni olmaksızın kopyalanmas, yayınlanması,adapte edilmesi veya 3.şahışlara iletilmesi kanunen yasak olup,suiştimali tazminat ve ceza davası konusudur.
ALİMAR MAKİNA SAN. ve TİC. A.Ş. owns the sole property of this document. Copying, duplicating, adapting, or transmitting this document to third parties without the written permission of Alimar MAKİNA SAN. ve TİC. A.Ş. is legally forbidden. Any misuse is subject to penalties or legal punishment.

alimar® GENERATOR

"Enerjide Çözüm Ortağınız"
"Your Solution Partner In Energy"

Alimar Makina San. ve Tic. A.Ş.
Web: www.alimar.com.tr
E-mail: info@alimar.com.tr
Tel: 444 54 59
Adres:Gaziosmanpaşa Mah. OSB Bölgesi
1.Cad. No:18 Altıeylül / Balıkesir / TÜRKİYE

Firma Adı **Company Name**	AVESCO LITHUANIA UAB
Proje Adı **Project Name**	-
Proje Açıklaması **Project Description**	50 KVA ALİMAR OTOMATİK KABİNLİ JENERATÖR SETİ 50 KVA ALIMAR AUTOMATIC GENSET WITH CABINET
Çizim Numarası **Drawing Number**	ALM-CMPIL4AMF8-24021

Transfer Sistemi **Tranfer System**	3P/4P OTOMATİK-UYUMLU 3P/4P AMF	**Kontrol Panel Modeli** **Control Panel Model**	INTELILITE 4 AMF 8
Nominal Gerilim **Rated Voltage**	400 VAC	**Yayın Tarihi** **Release Date**	13.08.2024
Nominal Frekans **Rated Frequency**	50 Hz	**Revizyon Tarihi** **Revision Date**	-
Faz Sayısı **Phase Number**	3 FAZ (3 PHASE)	**Revizyon Numarası** **Revision Number**	00

Copyright © ALİMAR MAKİNA SAN. ve TİC. AŞ.
Bu dokümanın tüm hakları ALİMAR MAKİNA SAN. ve TİC. AŞ.'ye aittir.ALİMAR MAKİNA SAN. ve TİC. AŞ.'nin izni olmaksızın kopyalanması, yayınlanması,adapte edilmesi veya 3.şahışlara iletilmesi kanunen yasak olup,suiştimali tazminat ve ceza davası konusudur.
ALİMAR MAKİNA SAN. ve TİC. A.Ş. owns the sole property of this document. Copying, duplicating, adapting, or transmitting this document to third parties without the written permission of Alimar MAKİNA SAN. ve TİC. A.Ş. is legally forbidden. Any misuse is subject to penalties or legal punishment.

PANO DIŞ GÖRÜNÜMÜ
(BOARD OUTER VIEW)

PANO İÇ YERLEŞİMİ
(BOARD INTERIOR VIEW)

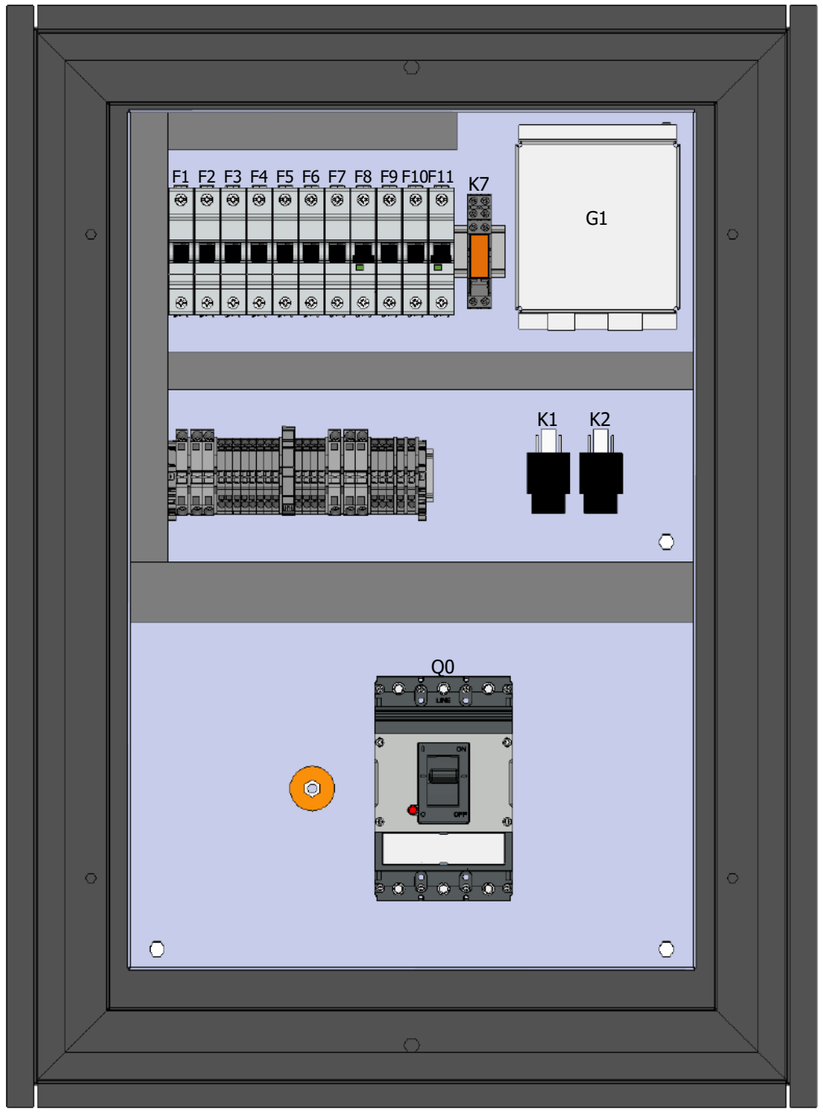

Çizen / Drawn	Burak KOÇ	**Proje Açıklaması / Project Description**	**Rev. Açıklaması / Rev. Description**	**00** Yayın / Release	
Kontrol / Checked	Gürhan KARADELİ	50 KVA ALİMAR OTOMATİK KABİNLİ JENERATÖR SETİ 50 KVA ALIMAR AUTOMATIC GENSET WITH CABINET			
Onay / Approved	Rıdvan KARABULUT				
Firma Adı ve Proje Adı / Company Name and Project Name		**Sayfa Açıklaması / Page Description**	**Yayın Tarihi / Release Date**	13.08.2024	Sayfa Bilgisi / Page Info
AVESCO LITHUANIA UAB -		Kumanda Panosu Görümü (Control Board View)	**Revizyon Tarihi / Revision Date**	-	Sayfa / Page 2
			Çizim Numarası / Drawing Number	ALM-CMPIL4AMF8-24021	T.Sayfa / T. Page 12

Copyright © ALİMAR MAKİNA SAN. ve TİC. AŞ.
Bu dokümanın tüm hakları ALİMAR MAKİNA SAN. ve TİC. AŞ.'ye aittir.ALİMAR MAKİNA SAN. ve TİC. AŞ.'nin izni olmaksızın kopyalanmas, yayınlanması,adapte edilmesi veya 3.şahışlara iletilmesi kanunen yasak olup,suiştimali tazminat ve ceza davası konusudur.
ALİMAR MAKİNA SAN. ve TİC. A.Ş. owns the sole property of this document. Copying, duplicating, adapting, or transmitting this document to third parties without the written permission of Alimar MAKİNA SAN. ve TİC. A.Ş. is legally forbidden. Any misuse is subject to penalties or legal punishment.

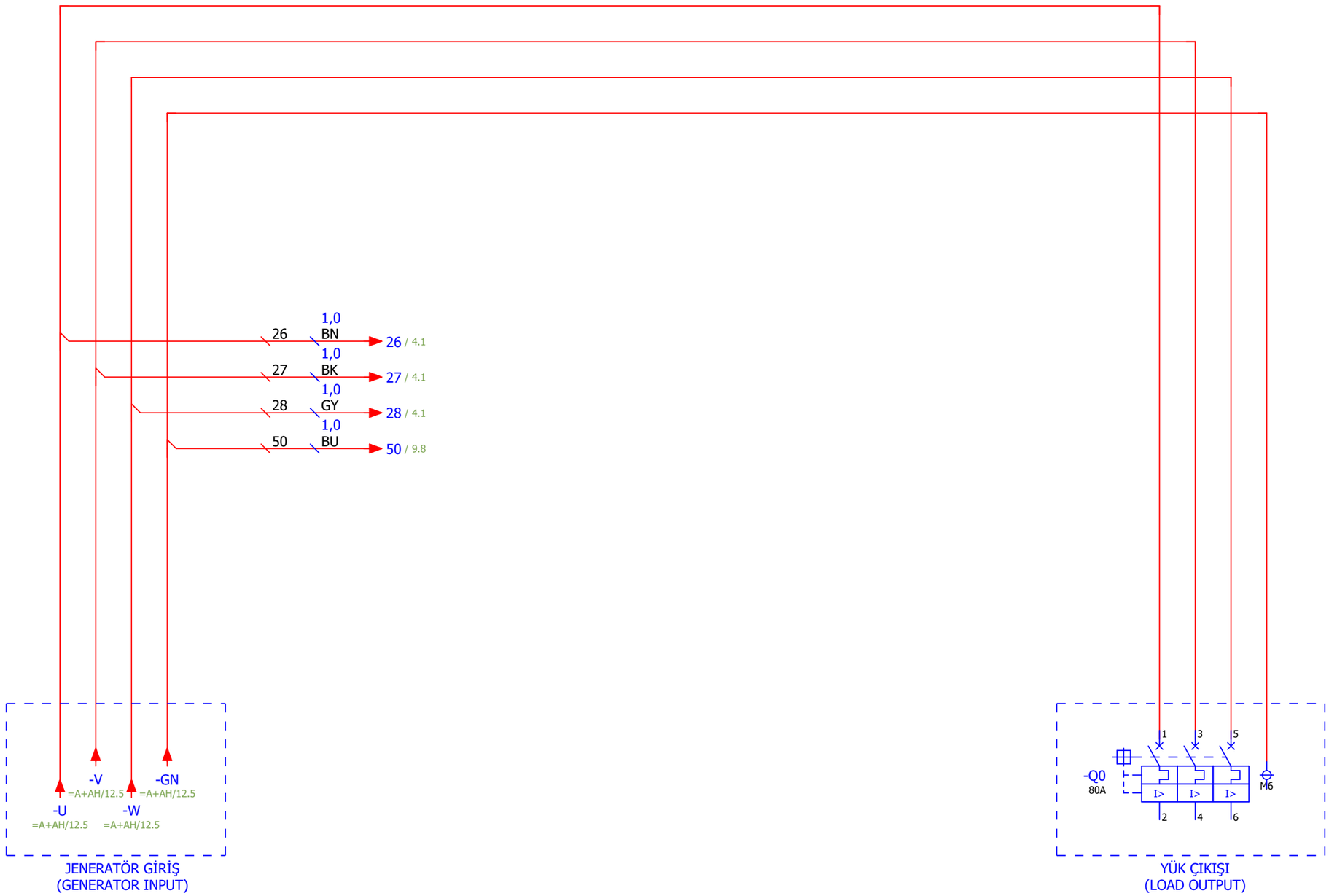

alimar GENERATOR	**Çizen / Drawn**	Burak KOÇ	**Proje Açıklaması / Project Description**	**Rev. Açıklaması / Rev. Description**	**00** Yayın / Release
	Kontrol / Checked	Gürhan KARADELİ	50 KVA ALİMAR OTOMATİK KABİNLİ JENERATÖR SETİ 50 KVA ALIMAR AUTOMATIC GENSET WITH CABINET		
	Onay / Approved	Rıdvan KARABULUT			
	Firma Adı ve Proje Adı / Company Name and Project Name		**Sayfa Açıklaması / Page Description**	**Yayın Tarihi / Release Date**	13.08.2024
	AVESCO LITHUANIA UAB -		Transfer ve Kuvvet Hattı Bağlantısı (Transfer And Power Line Connection)	**Revizyon Tarihi / Revision Date**	-
				Çizim Numarası / Drawing Number	ALM-CMPIL4AMF8-24021

Sayfa Bilgisi / Page Info
Sayfa / Page 3
T.Sayfa / T. Page 12

Copyright © ALİMAR MAKİNA SAN. ve TİC. AŞ.
Bu dokümanın tüm hakları ALİMAR MAKİNA SAN. ve TİC. AŞ.'ye aittir.ALİMAR MAKİNA SAN. ve TİC. AŞ.'nin izni olmaksızın kopyalanmas, yayınlanması,adapte edilmesi veya 3.şahışlara iletilmesi kanunen yasak olup,suiştimali tazminat ve ceza davası konusudur.
ALİMAR MAKİNA SAN. ve TİC. A.Ş. owns the sole property of this document. Copying, duplicating, adapting, or transmitting this document to third parties without the written permission of Alimar MAKİNA SAN. ve TİC. A.Ş. is legally forbidden. Any misuse is subject to penalties or legal punishment.

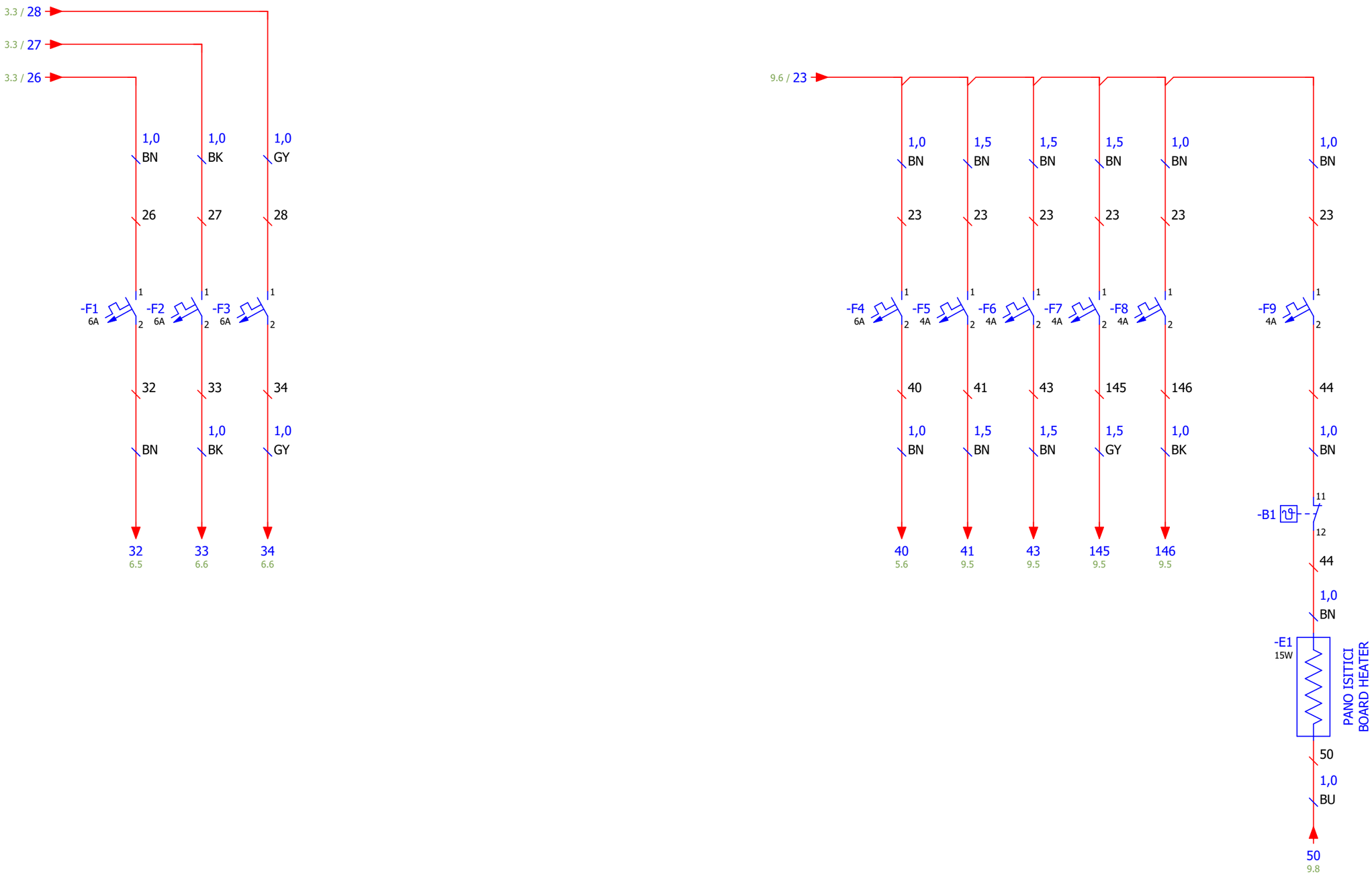

alimar GENERATOR	Çizen / Drawn	Burak KOÇ	Proje Açıklaması / Project Description	Rev. Açıklaması / Rev. Description	00 Yayın / Release
	Kontrol / Checked	Gürhan KARADELİ	50 KVA ALİMAR OTOMATİK KABİNLİ JENERATÖR SETİ 50 KVA ALIMAR AUTOMATIC GENSET WITH CABINET		
	Onay / Approved	Rıdvan KARABULUT			
	Firma Adı ve Proje Adı / Company Name and Project Name		Sayfa Açıklaması / Page Description	Yayın Tarihi / Release Date	13.08.2024
	AVESCO LITHUANIA UAB -		Jen. Ve Şebeke Voltajı Referansı (Gen. - Mains AC Voltage Ref.)	Revizyon Tarihi / Revision Date	-
				Çizim Numarası / Drawing Number	ALM-CMPIL4AMF8-24021

Sayfa Bilgisi / Page Info
Sayfa / Page 4
T.Sayfa / T. Page 12

Copyright © ALİMAR MAKİNA SAN. ve TİC. AŞ.
Bu dokümanın tüm hakları ALİMAR MAKİNA SAN. ve TİC. AŞ.'ye aittir.ALİMAR MAKİNA SAN. ve TİC. AŞ.'nin izni olmaksızın kopyalanmas, yayınlanması,adapte edilmesi veya 3.şahıslara iletilmesi kanunen yasak olup,suistimali tazminat ve ceza davası konusudur.
ALİMAR MAKİNA SAN. ve TİC. A.Ş. owns the sole property of this document. Copying, duplicating, adapting, or transmitting this document to third parties without the written permission of Alimar MAKİNA SAN. ve TİC. A.Ş. is legally forbidden. Any misuse is subject to penalties or legal punishment.

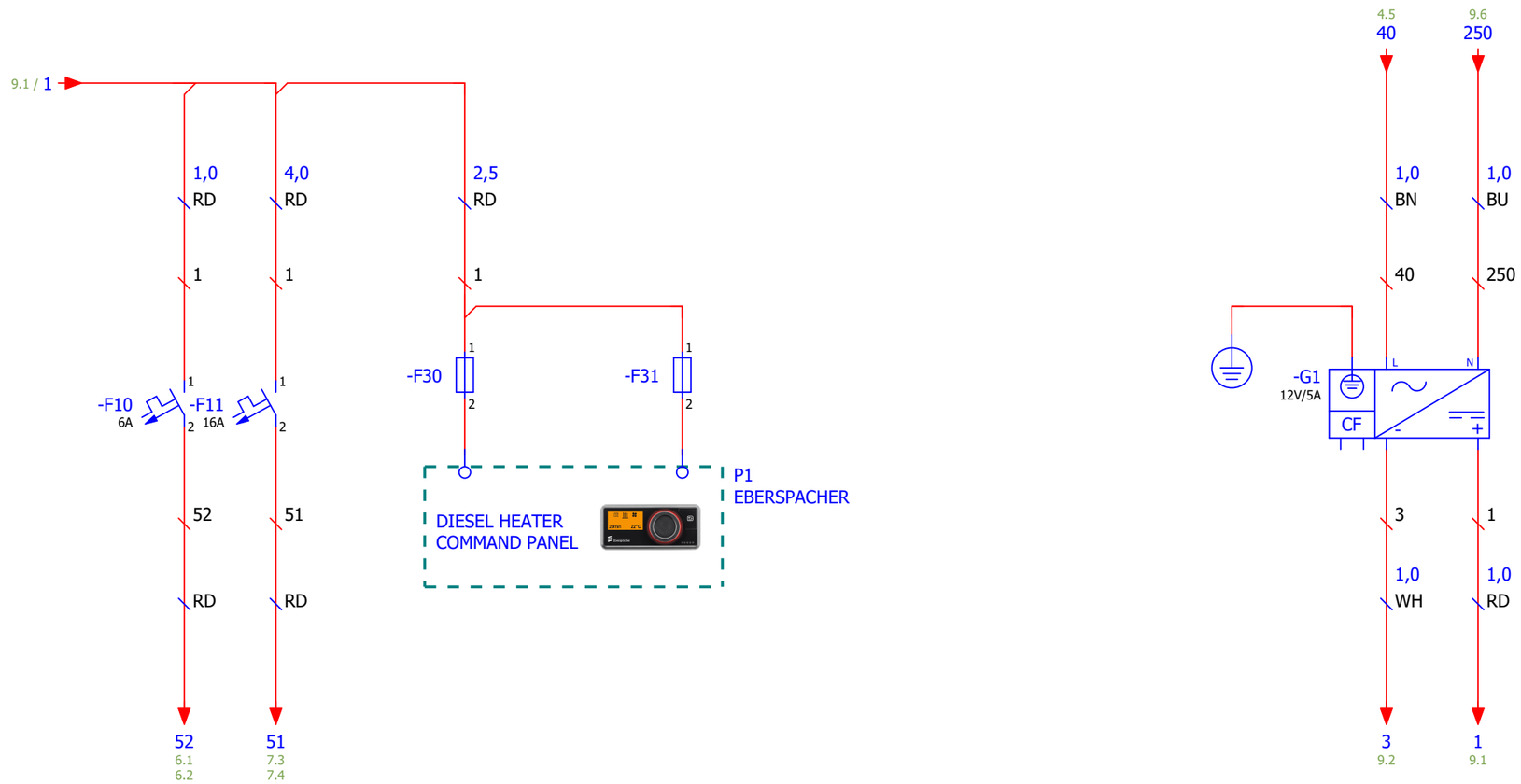

alimar GENERATOR	**Çizen / Drawn**	Burak KOÇ	**Proje Açıklaması / Project Description**	**Rev. Açıklaması / Rev. Description**	**00** Yayın / Release
	Kontrol / Checked	Gürhan KARADELİ	50 KVA ALİMAR OTOMATİK KABİNLİ JENERATÖR SETİ 50 KVA ALIMAR AUTOMATIC GENSET WITH CABINET		
	Onay / Approved	Rıdvan KARABULUT			
	Firma Adı ve Proje Adı / Company Name and Project Name		**Sayfa Açıklaması / Page Description**	**Yayın Tarihi / Release Date**	13.08.2024
	AVESCO LITHUANIA UAB -		DC Voltaj Dağıtım - Şarj Redresörü (DC Voltage Distribution - Charging Rectifier)	**Revizyon Tarihi / Revision Date**	-
				Çizim Numarası / Drawing Number	ALM-CMPIL4AMF8-24021

Sayfa Bilgisi / Page Info
Sayfa / Page 5
T.Sayfa / T. Page 12

Copyright © ALİMAR MAKİNA SAN. ve TİC. AŞ.
Bu dokümanın tüm hakları ALİMAR MAKİNA SAN. ve TİC. AŞ.'ye aittir.ALİMAR MAKİNA SAN. ve TİC. AŞ.'nin izni olmaksızın kopyalanmas, yayınlanmas,adapte edilmesi veya 3.şahışlara iletilmesi kanunen yasak olup,suiştimali tazminat ve ceza davası konusudur.
ALİMAR MAKİNA SAN. ve TİC. A.Ş. owns the sole property of this document. Copying, duplicating, adapting, or transmitting this document to third parties without the written permission of Alimar MAKİNA SAN. ve TİC. A.Ş. is legally forbidden. Any misuse is subject to penalties or legal punishment.

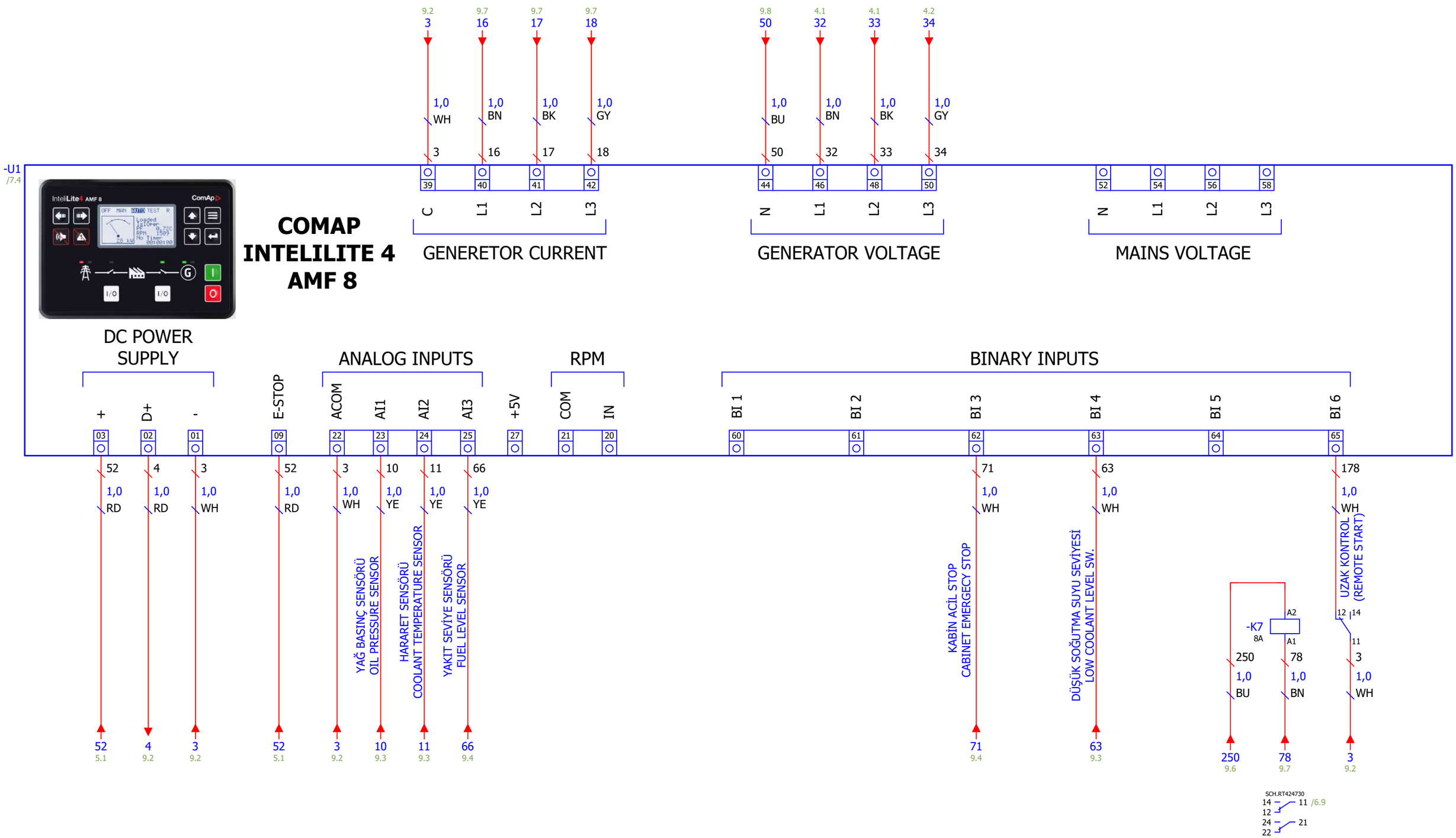

Çizen / Drawn	Burak KOÇ	**Proje Açıklaması / Project Description**	50 KVA ALİMAR OTOMATİK KABİNLİ JENERATÖR SETİ 50 KVA ALIMAR AUTOMATIC GENSET WITH CABINET
Kontrol / Checked	Gürhan KARADELİ		
Onay / Approved	Rıdvan KARABULUT		
Firma Adı ve Proje Adı / Company Name and Project Name		**Sayfa Açıklaması / Page Description**	
AVESCO LITHUANIA UAB -		Kontrol Ünitesi Girişleri (Control Unit Inputs)	

Rev. Açıklaması / Rev. Description	**00**	Yayın / Release	
Yayın Tarihi / Release Date	13.08.2024	Sayfa Bilgisi / Page Info	
Revizyon Tarihi / Revision Date	-	Sayfa / Page	6
Çizim Numarası / Drawing Number	ALM-CMPIL4AMF8-24021	T.Sayfa / T. Page	12

Copyright © ALİMAR MAKİNA SAN. ve TİC. AŞ.
Bu dokümanın tüm hakları ALİMAR MAKİNA SAN. ve TİC. AŞ.'ye aittir.ALİMAR MAKİNA SAN. ve TİC. AŞ.'nin izni olmaksızın kopyalanmas, yayınlanmas,adapte edilmesi veya 3.şahışlara iletilmesi kanunen yasak olup,suistimali tazminat ve ceza davası konusudur.
ALİMAR MAKİNA SAN. ve TİC. A.Ş. owns the sole property of this document. Copying, duplicating, adapting, or transmitting this document to third parties without the written permission of Alimar MAKİNA SAN. ve TİC. A.Ş. is legally forbidden. Any misuse is subject to penalties or legal punishment.

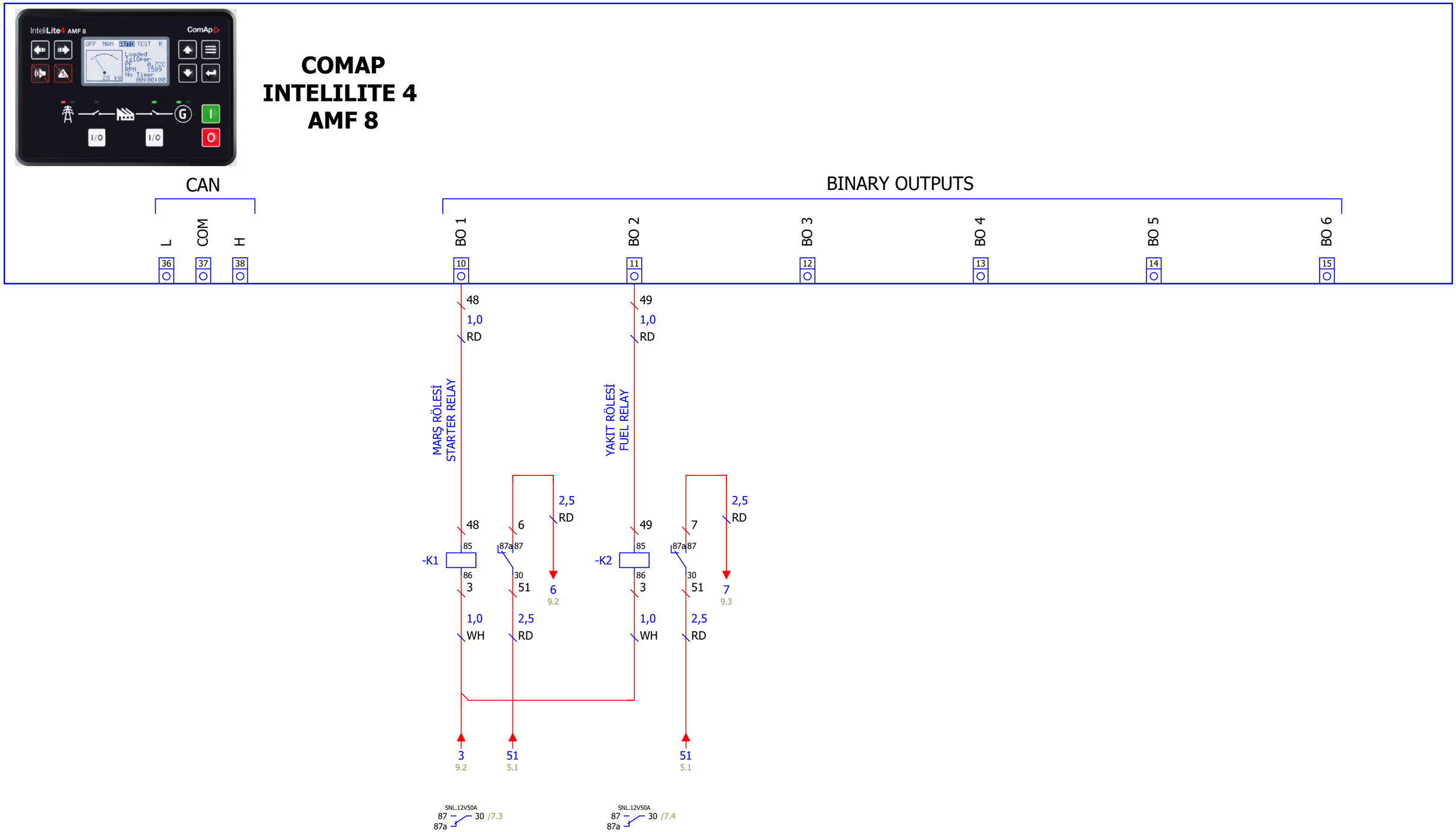

alimar GENERATOR	Çizen / Drawn	Burak KOÇ	Proje Açıklaması / Project Description	Rev. Açıklaması / Rev. Description	00 Yayın / Release
	Kontrol / Checked	Gürhan KARADELİ	50 KVA ALİMAR OTOMATİK KABİNLİ JENERATÖR SETİ 50 KVA ALIMAR AUTOMATIC GENSET WITH CABINET		
	Onay / Approved	Rıdvan KARABULUT			
	Firma Adı ve Proje Adı / Company Name and Project Name		Sayfa Açıklaması / Page Description	Yayın Tarihi / Release Date	13.08.2024
	AVESCO LITHUANIA UAB -		Kontrol Ünitesi Çıkışları (Control Unit Outputs)	Revizyon Tarihi / Revision Date	-
				Çizim Numarası / Drawing Number	ALM-CMPIL4AMF8-24021

Sayfa Bilgisi / Page Info
Sayfa / Page 7
T.Sayfa / T. Page 12

Copyright © ALİMAR MAKİNA SAN. ve TİC. AŞ.
Bu dokümanın tüm hakları ALİMAR MAKİNA SAN. ve TİC. AŞ.'ye aittir.ALİMAR MAKİNA SAN. ve TİC. AŞ.'nin izni olmaksızın kopyalanmas, yayınlanması,adapte edilmesi veya 3.şahışlara iletilmesi kanunen yasak olup,suiştimali tazminat ve ceza davası konusudur.
ALİMAR MAKİNA SAN. ve TİC. A.Ş. owns the sole property of this document. Copying, duplicating, adapting, or transmitting this document to third parties without the written permission of Alimar MAKİNA SAN. ve TİC. A.Ş. is legally forbidden. Any misuse is subject to penalties or legal punishment.

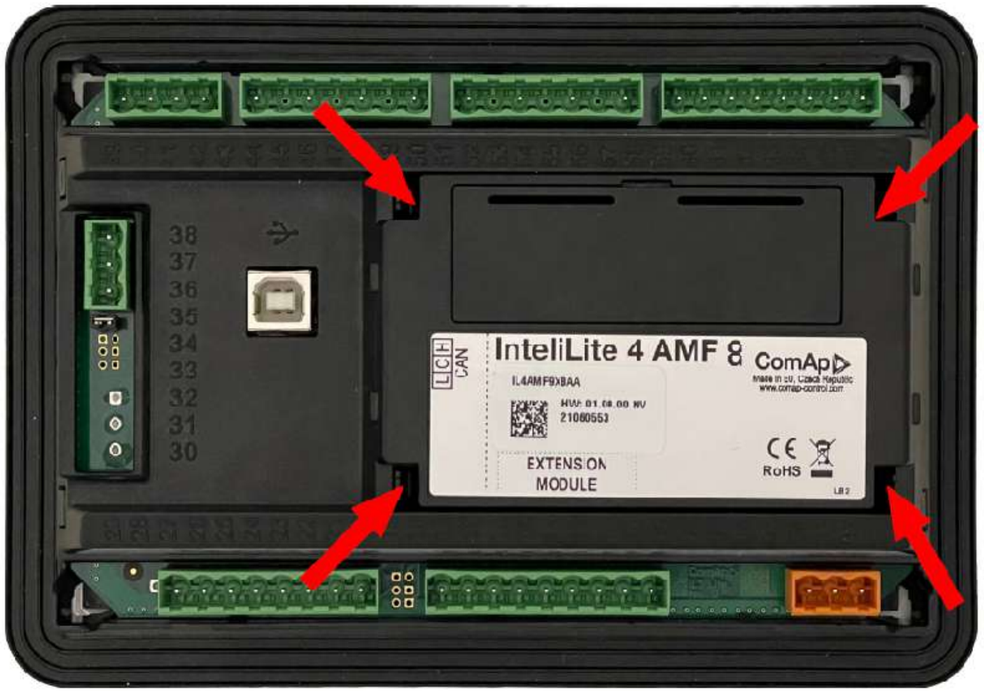

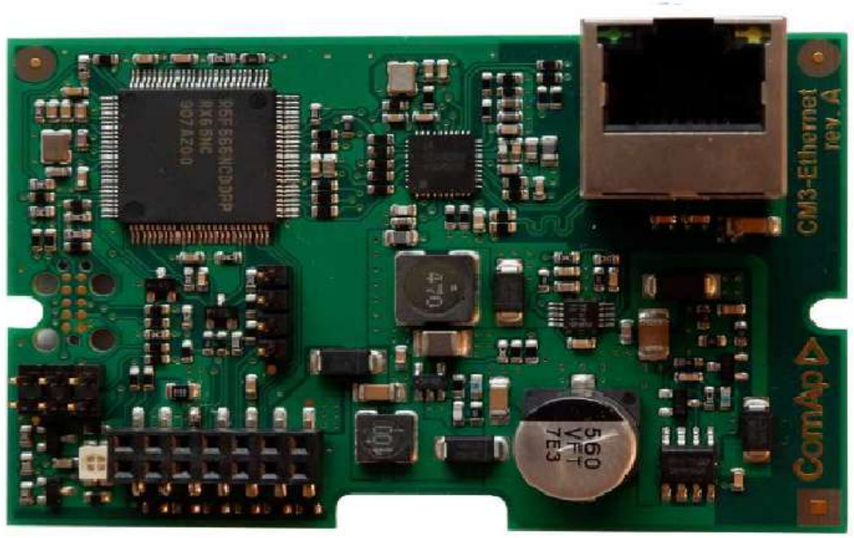

NOT: COMAP INTELLITE 4 AMF 8 PANEL ÜZERİNDE CM3 ETHERNET KARTINI TAKINIZ.
(NOTE: SET CM3 ETHERNET CARD ON COMAP INTELILITE 4 AMF 8 PANEL.)

alimar GENERATOR	Çizen / Drawn	Burak KOÇ	Proje Açıklaması / Project Description	Rev. Açıklaması / Rev. Description	00 Yayın / Release
	Kontrol / Checked	Gürhan KARADELİ	50 KVA ALİMAR OTOMATİK KABİNLİ JENERATÖR SETİ 50 KVA ALIMAR AUTOMATIC GENSET WITH CABINET		
	Onay / Approved	Rıdvan KARABULUT			
	Firma Adı ve Proje Adı / Company Name and Project Name		Sayfa Açıklaması / Page Description	Yayın Tarihi / Release Date: 13.08.2024	Sayfa Bilgisi / Page Info
	AVESCO LITHUANIA UAB -		Kontrol Ünitesi Modül Bağlantılar (Control Unite Modüle Connection)	Revizyon Tarihi / Revision Date: -	Sayfa / Page 8
				Çizim Numarası / Drawing Number: ALM-CMPIL4AMF8-24021	T.Sayfa / T. Page 12

Copyright © ALİMAR MAKİNA SAN. ve TİC. AŞ.
Bu dokümanın tüm hakları ALİMAR MAKİNA SAN. ve TİC. AŞ.'ye aittir.ALİMAR MAKİNA SAN. ve TİC. AŞ.'nin izni olmaksızın kopyalanmas, yayınlanması,adapte edilmesi veya 3.şahışlara iletilmesi kanunen yasak olup,suistimali tazminat ve ceza davası konusudur.
ALİMAR MAKİNA SAN. ve TİC. A.Ş. owns the sole property of this document. Copying, duplicating, adapting, or transmitting this document to third parties without the written permission of Alimar MAKİNA SAN. ve TİC. A.Ş. is legally forbidden. Any misuse is subject to penalties or legal punishment.

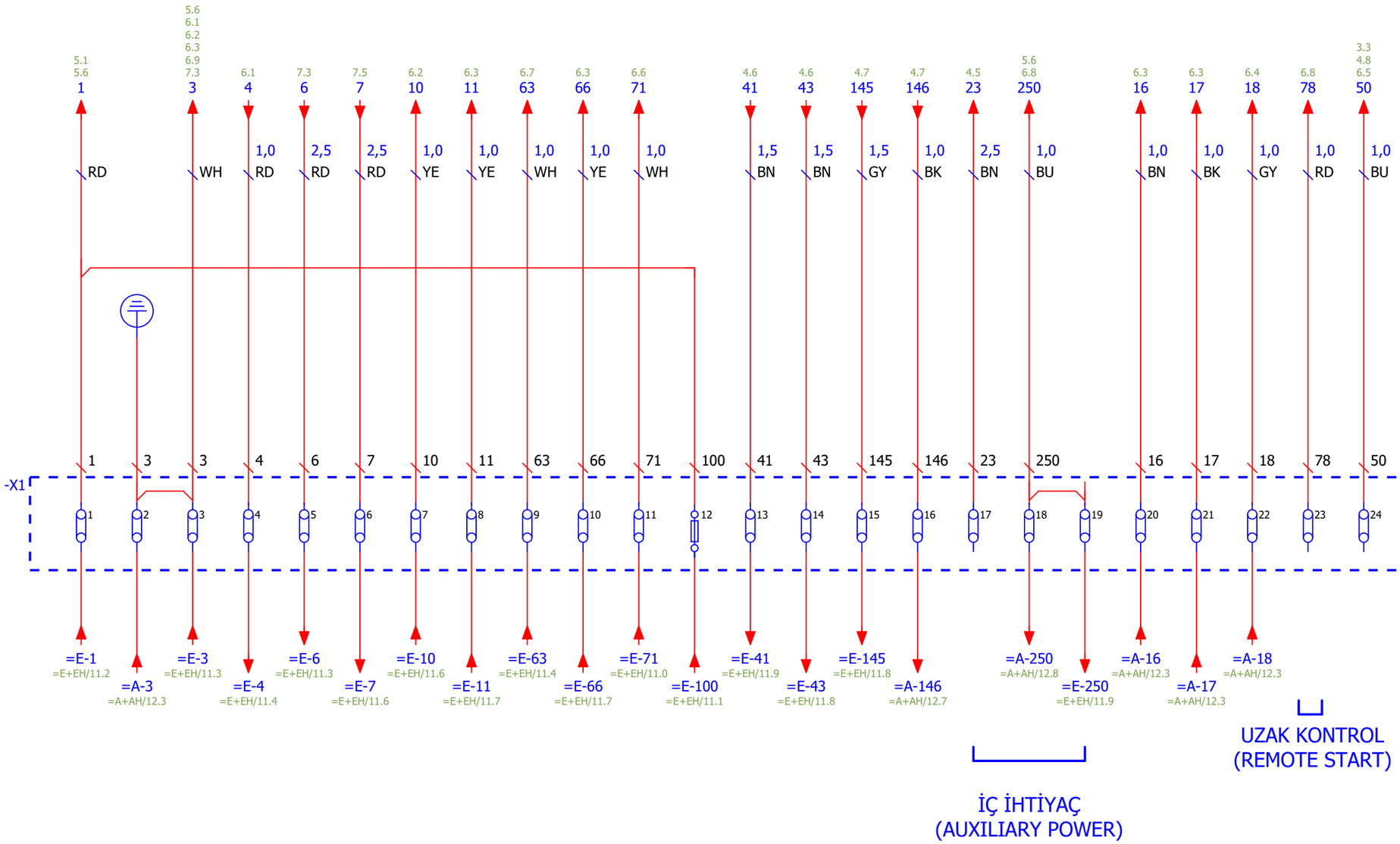

Çizen / Drawn	Burak KOÇ	**Proje Açıklaması / Project Description**	50 KVA ALİMAR OTOMATİK KABİNLİ JENERATÖR SETİ 50 KVA ALIMAR AUTOMATIC GENSET WITH CABINET
Kontrol / Checked	Gürhan KARADELİ		
Onay / Approved	Rıdvan KARABULUT		
Firma Adı ve Proje Adı / Company Name and Project Name		**Sayfa Açıklaması / Page Description**	
AVESCO LITHUANIA UAB -		Kumanda Panosu Klemens Grubu Bağlantı Devresi (Control Board Terminal Connection Circuits)	

Rev. Açıklaması / Rev. Description	**00** Yayın / Release		
Yayın Tarihi / Release Date	13.08.2024	Sayfa Bilgisi / Page Info	
Revizyon Tarihi / Revision Date	-	Sayfa / Page	9
Çizim Numarası / Drawing Number	ALM-CMPIL4AMF8-24021	T.Sayfa / T. Page	12

Copyright © ALİMAR MAKİNA SAN. ve TİC. AŞ.
Bu dokümanın tüm hakları ALİMAR MAKİNA SAN. ve TİC. AŞ.'ye aittir.ALİMAR MAKİNA SAN. ve TİC. AŞ.'nin izni olmaksızın kopyalanmas, yayınlanması,adapte edilmesi veya 3.şahışlara iletilmesi kanunen yasak olup,suiştimali tazminat ve ceza davası konusudur.
ALİMAR MAKİNA SAN. ve TİC. A.Ş. owns the sole property of this document. Copying, duplicating, adapting, or transmitting this document to third parties without the written permission of Alimar MAKİNA SAN. ve TİC. A.Ş. is legally forbidden. Any misuse is subject to penalties or legal punishment.

1 AKÜ +DC BESLEME / BATTERY +DC SUPPLY
3 AKÜ -DC BESLEME / BATTERY -DC SUPPLY
4 ŞARJ ALTERNATÖR ÇIKIŞI / CHARGE ALTERNATOR OUTPUT
6 +DC MARŞ BESLEME / +DC STARTER SUPPLY
7 +DC YAKIT VALFİ BESLEME / +DC FUEL VALVE SUPPLY
10 MOTOR YAĞ BASINÇ SENSÖR GİRİŞİ / ENGINE OIL PRESSURE SENSOR INPUT
11 MOTOR HARARET SENSÖR GİRİŞİ / ENGINE TEMPERATURE SENSOR INPUT
63 SOĞUTUCU SU SEVİYESİ / COOLANT LEVEL LOW)
66 YAKIT SEVİYE / FUEL LEVEL
71 KABİN ACİL DURDURMA GİRİŞİ / CABINET EMERGENCY STOP INPUT
100 KABİN AYDINLATMA +DC BESLEME / CABINET LIGHTING +DC SUPPLY
41 BLOK SUYU ISITICI BESLEME / COOLANT HEATER SUPPLY
43 KARTER ISITICI BESLEME / OIL PAN HEATER SUPPLY
145 YAKIT ISITICI BESLEME / FUEL HEATER SUPPLY
146 SARGI ISITICI BESLEME / WINDING HEATER SUPPLY
23 İÇ İHTİYAÇ BESLEME FAZI / AUXILIARY POWER SUPPLY PHASE
250 İÇ İHTİYAÇ BESLEME NÖTR / AUXILIARY POWER SUPPLY NEUTRAL
16 AKIM TRAFOSU U FAZI / CURRENT TRANSFORMER U PHASE
17 AKIM TRAFOSU V FAZI / CURRENT TRANSFORMER V PHASE
18 AKIM TRAFOSU W FAZI / CURRENT TRANSFORMER W PHASE
78 UZAK KONTROL BESLEME / REMOTE START SUPPLY
50 JENERATÖR NÖTR REFERANSI / GENERATOR NEUTRAL REFERENCE

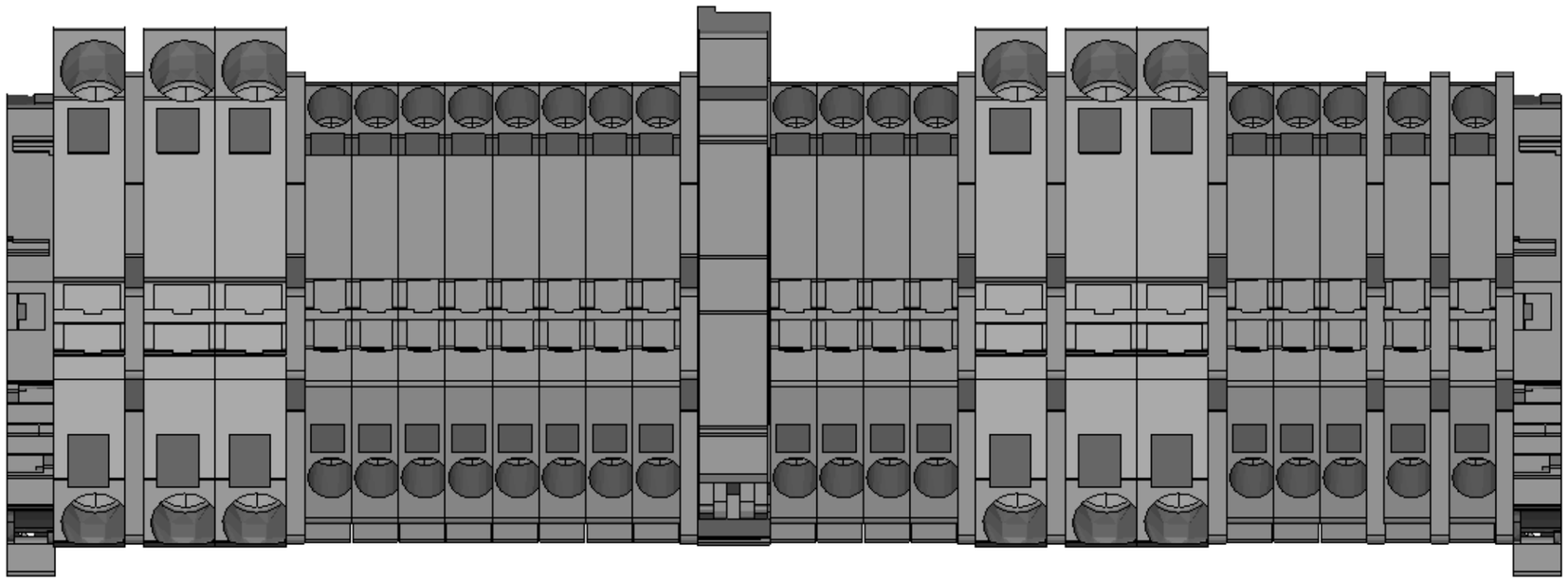

KABLO RENK KODLARI / CABLE COLOR CODES

	RD	KIRMIZI	RED
	BU	MAVİ	BLUE
	GY	GRİ	GREY
	YE	SARI	YELLOW
	BN	KAHVERENGİ	BROWN
	BK	SİYAH	BLACK
	GN	YEŞİL	GREEN
	GNYE	YEŞİL-SARI	GREEN-YELLOW
	WH	BEYAZ	WHITE
	VT	MOR	VIOLET
	OG	TURUNCU	ORANGE
	TQ	TURKUAZ	TURQUOISE
	PK	PEMBE	PINK

alimar GENERATOR

Çizen / Drawn	Burak KOÇ	**Proje Açıklaması / Project Description**	50 KVA ALİMAR OTOMATİK KABİNLİ JENERATÖR SETİ 50 KVA ALIMAR AUTOMATIC GENSET WITH CABINET
Kontrol / Checked	Gürhan KARADELİ		
Onay / Approved	Rıdvan KARABULUT		
Firma Adı ve Proje Adı / Company Name and Project Name		**Sayfa Açıklaması / Page Description**	
AVESCO LITHUANIA UAB -		Klemens Listesi (Terminal Strip)	

Rev. Açıklaması **Rev. Description**	**00**	Yayın Release	
Yayın Tarihi / Release Date	13.08.2024	Sayfa Bilgisi / Page Info	
Revizyon Tarihi / Revision Date	-	Sayfa / Page	10
Çizim Numarası / Drawing Number	ALM-CMPIL4AMF8-24021	T.Sayfa / T. Page	12

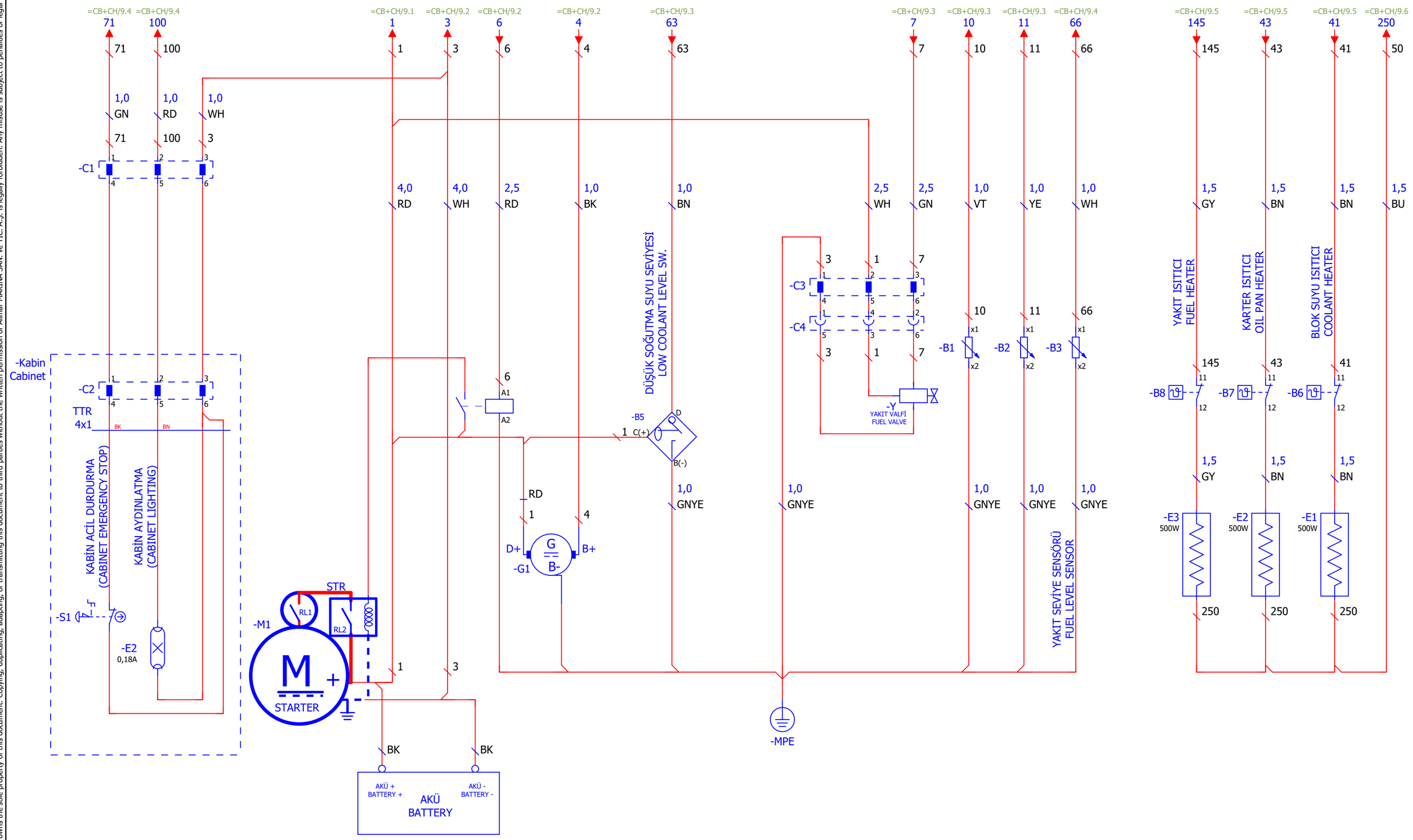

alimar GENERATOR	Çizen / Drawn	Burak KOÇ	Proje Açıklaması / Project Description	Rev. Açıklaması / Rev. Description	00 Yayın / Release
	Kontrol / Checked	Gürhan KARADELİ	50 KVA ALİMAR OTOMATİK KABİNLİ JENERATÖR SETİ 50 KVA ALIMAR AUTOMATIC GENSET WITH CABINET		
	Onay / Approved	Rıdvan KARABULUT			
	Firma Adı ve Proje Adı / Company Name and Project Name		Sayfa Açıklaması / Page Description	Yayın Tarihi / Release Date: 13.08.2024	Sayfa Bilgisi / Page Info
	AVESCO LITHUANIA UAB -		Motor Elektrik Bağlantı Devresi (Engine Electrical Connection Circuits)	Revizyon Tarihi / Revision Date: -	Sayfa / Page 11
				Çizim Numarası / Drawing Number: ALM-CMPIL4AMF8-24021	T.Sayfa / T. Page 12

Copyright © ALİMAR MAKİNA SAN. ve TİC. AŞ.
Bu dokümanın tüm hakları ALİMAR MAKİNA SAN. ve TİC. AŞ.'ye aittir.ALİMAR MAKİNA SAN. ve TİC. AŞ.'nin izni olmaksızın kopyalanmas, yayınlanması,adapte edilmesi veya 3.şahıslara iletilmesi kanunen yasak olup,suiistimali tazminat ve ceza davası konusudur.
ALİMAR MAKİNA SAN. ve TİC. A.Ş. owns the sole property of this document. Copying, duplicating, adapting, or transmitting this document to third parties without the written permission of Alimar MAKİNA SAN. ve TİC. A.Ş. is legally forbidden. Any misuse is subject to penalties or legal punishment.

alimar GENERATOR	Çizen / Drawn	Burak KOÇ	Proje Açıklaması / Project Description	Rev. Açıklaması / Rev. Description	00 Yayın / Release
	Kontrol / Checked	Gürhan KARADELİ	50 KVA ALİMAR OTOMATİK KABİNLİ JENERATÖR SETİ 50 KVA ALIMAR AUTOMATIC GENSET WITH CABINET		
	Onay / Approved	Rıdvan KARABULUT			
	Firma Adı ve Proje Adı / Company Name and Project Name		Sayfa Açıklaması / Page Description	Yayın Tarihi / Release Date: 13.08.2024	Sayfa Bilgisi / Page Info
	AVESCO LITHUANIA UAB -		Alternatör Elektrik Bağlantı Devresi (Alternator Electrical Connection Circuits)	Revizyon Tarihi / Revision Date: -	Sayfa / Page 12
				Çizim Numarası / Drawing Number: ALM-CMPIL4AMF8-24021	T.Sayfa / T. Page 12

Copyright © ALİMAR MAKİNA SAN. ve TİC. AŞ.
Bu dokümanın tüm hakları ALİMAR MAKİNA SAN. ve TİC. AŞ.'ye aittir.ALİMAR MAKİNA SAN. ve TİC. AŞ.'nin izni olmaksızın kopyalanmas, yayınlanması,adapte edilmesi veya 3.şahışlara iletilmesi kanunen yasak olup,suiştimali tazminat ve ceza davası konusudur.
ALİMAR MAKİNA SAN. ve TİC. A.Ş. owns the sole property of this document. Copying, duplicating, adapting, or transmitting this document to third parties without the written permission of Alimar MAKİNA SAN. ve TİC. A.Ş. is legally forbidden. Any misuse is subject to penalties or legal punishment.

alimar GENERATOR

NO	INFORMATION	TYPE	MANUFACTURER	MARKING IN SCHEME	LOCATION
1	Automatic Control Panel	Intelilite 4 AMF 8	Comap	U1	BOARD
2	Automatic Control Panel Module	CM3 Ethernet	Comap	U1/1	
3	Emergency Button	B200EE	Emas	S1	
4	Relay	RT424730	Schrack	K7	
5	Relay	SR1256	Sanel	K1, K2	
6	MCCB 25A	CSE1N125FMU3 P25A	C&S	Q0	
7	Automatic Circuits Breaker 4A	S201-C4	ABB	F5, F6, F7, F8, F9	
8	Automatic Circuits Breaker 6A	BMS311C06	ABB	F1, F2, F3, F4, F10	
9	Automatic Circuits Breaker 16A	BMS311C16	ABB	F11	
10	Battery Charge Rectifier 12V 5A	EBC1205	Enko	G1	
11	Terminal Block	ZK2.5	TE / ENTRELEC	X1:4,5,6,7,8,9,10,11,13,14,15,16,20, 21,22,23,24	
12	Terminal Block	ZK6	TE / ENTRELEC	X1:1,2,3,17,18,19	
13	Terminal Block	ZS4-SF1	TE / ENTRELEC	X1:12	
14	Diesel Heater	D2L	Eberspacher	P1	
15	Board Heater	MPHT15	Plastim	E1	
16	Board Heater Thermostad	KTO-011	Gwest	B1	
17	Diesel Heater Fuse	5A	Eberspacher	F30	
18	Diesel Heater Fuse	25A	Eberspacher	F31	
19	Cabinet Lighting	MLB30	Elektronad	E1	CABINET
20	Coolant Heater	220V-500w	Inowarm	E1	DIESEL
21	Oil Pan Heater	220V-500w-PL	Inowarm	E2	
22	Fuel Heater	220V-500w	Inowarm	E3	
23	Coolant Heater Thermostad	TSD00705	Cotherm	B6	
24	Oil Pan Heater Thermostad	KSD301	CQC	B7	
25	Fuel Heater Thermostad	TSD00705	Cotherm	B8	
26	Engine Oil Pressure Sensor	0-10bar	Original	B1	
27	Engine Temperature Sensor	40-120C	Original	B2	
28	Fuel Level Sensor	0-180ohm	Ölçüsan	B3	
29	Coolant Level Sensor	EcasE	Ensim	B5	
30	Fuel Valve	Fuel Type	Original	Y	
31	Engine Battery	Lead Acid	İnci	BATTERY	

Alimar Makina Sanayi ve Ticaret A.Ş.

Genel Müdürlük
Alimar Ticaret Merkezi Uzayçağı Bulvarı
1432. Sk. No: 2/1 06374 Ostim OSB Yenimahalle/ANKARA
T. +90 312 354 59 48 (pbx)
F. +90 312 354 50 45

Fabrika
Organize Sanayi Bölgesi 1. Cadde No:18
10100 Altıeylül / Balıkesir
T. +90 266 290 80 10 (pbx)
F. +90 266 246 54 68

www.alimar.com.tr | info@alimar.com.tr |

32	Engine Starter	-	Original	M1	
33	1. Phase Current Transformer	A20MN	Entes	T1	ALTERNATOR
34	2. Phase Current Transformer	A20MN	Entes	T2	
35	3. Phase Current Transformer	A20MN	Entes	T3	
36	Winding Heater Thermostad	-	Leroy Somer Original	B1	
37	Winding Heater	-	Leroy Somer Original	E1	

List of All Alarm and Trip Set Points

Number	Description	Set Value	
		Alarm	Trip / Shutdown
1	Generator Under Frequency		42,5 Hz
2	Generator Over Frequency		55 Hz
3	Generator Under Voltage		280 V
4	Generator Over Voltage		440 V
5	Generator Over Current		75 A
6	Generator Over Load		44 KW
7	Mains Under Frequency		49 Hz
8	Mains Over Frequency		49 Hz
9	Mains Under Voltage		240 V
10	Mains Over Voltage		440 V
11	Generator Under Speed		1275 RPM
12	Generator Over Speed		1650 RPM
13	Generator Battery Under Voltage		8 VDC
14	Generator Battery Over Voltage		16 VDC
15	Generator Maintenance		250 HRS
16	Oil Pressure	1.5 Bar	1 Bar
17	Engine Temperature	100 ^{o}C	105 ^{o}C

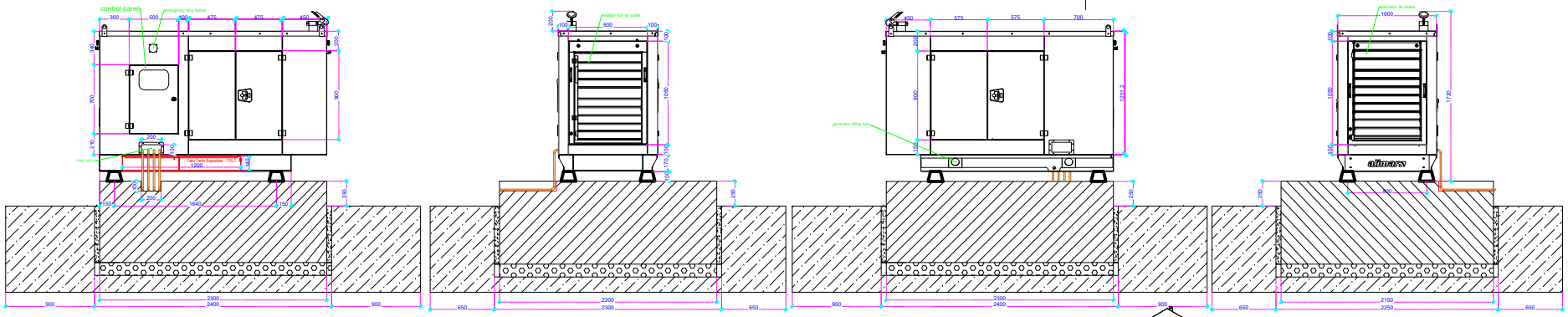

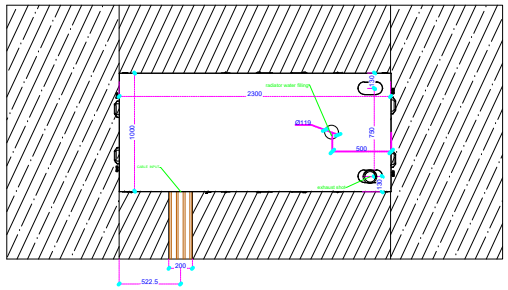

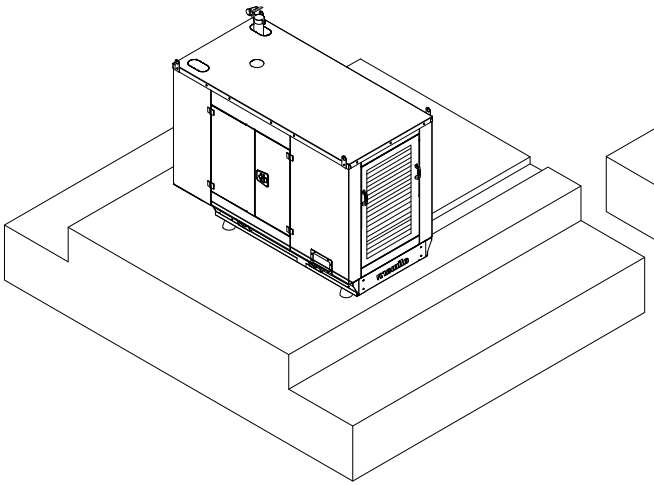

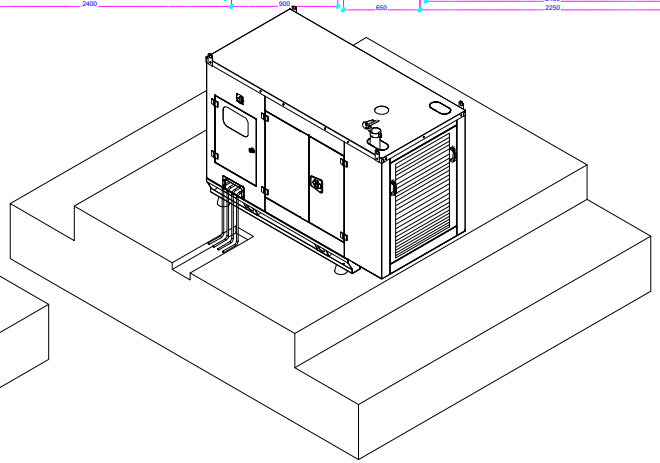

Bu projenin tüm hakları ALİMAR MAKİNA SAN. ve TİC. AŞ'ye aittir. İzinsiz kullanılamaz çoğaltılamaz.

Revizyon Açıklaması Rev.Description			Çizen-Drawn	Kontrol / Checked	Onay / Approved
	0.2		B.DURAK	Y.ERGEN	R.KARABULUT
	0.1				
	0.0		Açıklama / Description		
Rev.Tarihi / Rev.date					
Rev.yapan / Rev.By					
Stok Kodu / Stok Code					
Parça Adı / Project Name	ALMAR 50KVA				

alimar	Ölçek / Scale	1:1					Doküman / Document
	Ağırlık / Weight		Boya / Color	Malzeme / Meterial	Çizim No / Drawing- No	Revizyon / Revision	No / Number: PRSD 06 F 25
							Y. Tarihi / Date: 7.03.2022
	Boyut / Size	A3	Boya Kalınlığı / Color Thickrkess				Revizyon / Rev: 00
							Sayfa / Page: 1